ZEMPER

Technische fiche
ARIAN

LAE9400LAP

Baronstraat 122 - 8870 IZEGEM
Tel. 051 / 800 210
belux@zemper.com

www.zemper.be

Foto

Afmetingen

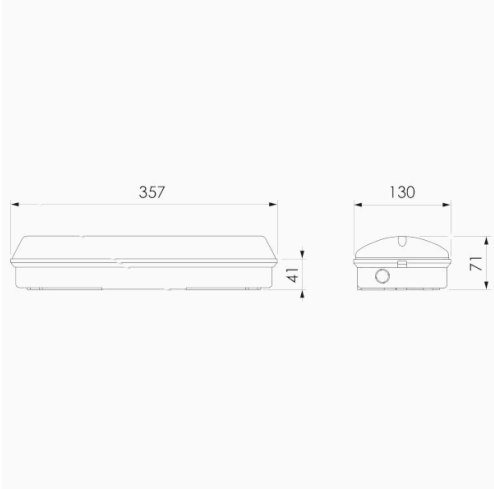

Controle systeem: DALI2

Normen: EN-60598-1, EN-60598-2-22, EN-62034, EN 61347-2-7, EN 61347-2-13, EN 62386

Armatuur: Autonome armatuur

Certificaat: CE, ENEC, DALI2

Elektronische specificaties

Voeding: 230V 50Hz<3.8W
Verbruik permanente modus: 3,8 W
Verbruik niet -permanente modus: 0,9 W
Werking temperatuur: 0-40ºC
Noodverlichting: 12 x LED 0.5W
Lichtstroom in noodmodus: 390 lm
Lichtstroom in permanente modus: 230 lm
Batterij: 3.2V-1.5Ah LFP

Klasse: II
Mode: NP/P
Power factor: - %
Signalisatie Toestel: -
Led temperatuur: 4000ºK
Autonomie: 1 h
Afstandsbediening: Ja
Oplaadduur: 12 h

Mechanische specificaties

Behuizing: Polycarbonaat
Diffuser: Gematteerd polycarbonaat
Geschikt voor vlambare oppervlakten: Ja

Behuizing ATEX:

IP/IK: IP65/IK10
Afwerking: Wit RAL9003

Gewicht: 0,65KG

Fotometrische curve

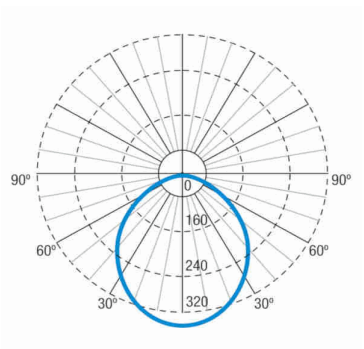

Tussenafstanden

Installatie hoogte		
2,0 m	9,99 m	9,99 m
2,5 m	11,03 m	11,03 m
3,0 m	11,92 m	11,92 m
3,5 m	12,68 m	12,68 m

LAE9400LAP

Baronstraat 122 - 8870 IZEGEM
Tel. 051 / 800 210
belux@zemper.com

www.zemper.be

Installatie kenmerken

Onderhouden armaturen gebruiken 3 terminals om de onderhoud modus in / uit te schakelen.
Installatie met montageplaat.
Mogelijkheid van installatie in:
Plafond / wandoppervlak.
Mogelijkheid van verbinding met:
Bedrading van de oppervlaktebuis.
Het heeft 3 vooraf gemarkeerde ingangen voor PG-11-kabelwartels (niet meegeleverd), voor montage met een oppervlaktebuis.

Operationele kenmerken

Bus beschikbaar voor DALI2-communicatie.
Het armatuur heeft een Led status dat onderstaande aangeeft
Groene LED: OK
Gele LED knippert: batterij wordt opgeladen of batterijverbindingsfout.
LED uit: noodbedrijfstoring of netuitval of defecte LED of defecte eenheid.

Algemene Behuizinggegevens

LAE9400LAP

Baronstraat 122 - 8870 IZEGEM
Tel. 051 / 800 210
belux@zemper.com

www.zemper.be

Accessoires

ADBA008

ACC. DIFFUSER METHA. ARIAN WIT ZONDER ZEEFDRUK

APT316

DRIEDELIGE PICTOGRAM -RICHTING VAN DE PIJL NAAR KEUZE - AFMETINGEN: 199x99mm

AGA230

ACC. ARIAN & NEPTUNO - OPBOUW BESCHERMKORF

ATE27101

ACC. VER. ARIAN PLAFONDMONTAGE WIT

Indien u een ander kleur dan wit verkiest , bekijk de beschikbaarheid en referentie van de accessoires in kleur