ZEMPER

Technische fiche
ARIAN

LAE9800LXP

Baronstraat 122 - 8870 IZEGEM
Tel. 051 / 800 210
belux@zemper.com

www.zemper.be

Foto

Afmetingen

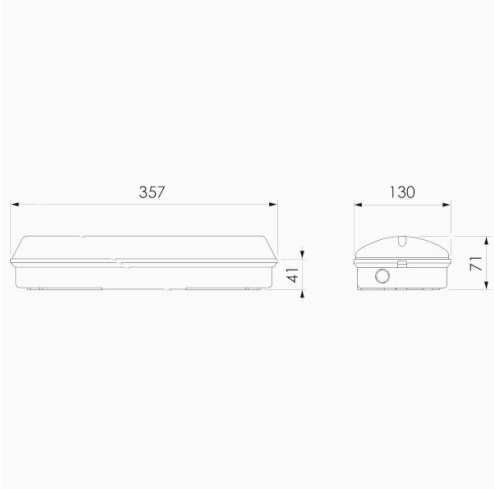

Controle systeem: Zelftest

Normen: EN-60598-1, EN-60598-2-22, EN-62034

Armatuur: Autonome armatuur

Certificaat: CE, ENEC

Elektronische specificaties

Voeding: 230V 50Hz<7.5W
Verbruik permanente modus: 7,5 W
Verbruik niet -permanente modus: 2,0 W
Werking temperatuur: 0-40ºC
Noodverlichting: 12 x LED 0.5W
Lichtstroom in noodmodus: 795 lm
Lichtstroom in permanente modus: 400 lm
Batterij: 6.4V-1.5Ah LFP

Klasse: II
Mode: NP/P
Power factor: - %
Signalisatie Toestel: -
Led temperatuur: 4000ºK
Autonomie: 1 h
Afstandsbediening: Ja
Oplaadduur: 12 h

Mechanische specificaties

Behuizing: Polycarbonaat
Diffuser: Gematteerd polycarbonaat
Geschikt voor vlambare oppervlakten: Ja

Behuizing ATEX:

IP/IK: IP65/IK10
Afwerking: Wit RAL9003

Gewicht: 0,75KG

Fotometrische curve

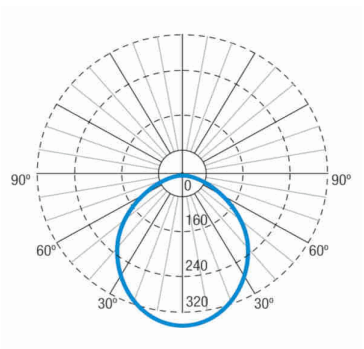

Tussenafstanden

Installatie hoogte		
2,0 m	10,51 m	10,51 m
2,5 m	13,13 m	13,13 m
3,0 m	14,61 m	14,61 m
3,5 m	15,65 m	15,65 m

LAE9800LXP

Baronstraat 122 - 8870 IZEGEM
Tel. 051 / 800 210
belux@zemper.com

www.zemper.be

Installatie kenmerken

Onderhouden armaturen gebruiken 3 terminals om de onderhoud modus in / uit te schakelen.
Installatie met montageplaat.
Mogelijkheid van installatie in:
Plafond / wandoppervlak.
Mogelijkheid van verbinding met:
Bedrading van de oppervlaktebuis.
Het heeft 3 vooraf gemarkeerde ingangen voor PG-11-kabelwartels (niet meegeleverd), voor montage met een oppervlaktebuis.

Operationele kenmerken

Het armatuur heeft een Led status dat onderstaande aangeeft:
Toestel onder spanning
Batterijfout
Toestel zonder spanning
Toestel aan het testen
Microprocessorgestuurd armatuur dat periodieke en automatische tests uitvoert.
Functionele test om de 7 dagen.
Duur test om de 365 dagen.
Het testresultaat wordt weergegeven in de statusindicator-LED's.

Afstandsbediening die het volgende mogelijk maakt:
Stand-by zonder stroomvoorziening.
Herstart in noodstatus zonder voeding.
Ingeschakeld in noodstatus (meer dan 24 uur opladen)
Handmatige en externe duurtest. (meer dan 24 opladen).
Datum en tijd programmeren van de tests.
Reset van de armatuurstatus.

Algemene Behuizinggegevens

LAE9800LXP

Baronstraat 122 - 8870 IZEGEM
Tel. 051 / 800 210
belux@zemper.com

www.zemper.be

Accessoires

ADBA008

ACC. DIFFUSER METHA. ARIAN WIT ZONDER ZEEFDRUK

APT316

DRIEDELIGE PICTOGRAM -RICHTING VAN DE PIJL NAAR KEUZE - AFMETINGEN: 199x99mm

AGA230

ACC. ARIAN & NEPTUNO - OPBOUW BESCHERMKORF

ATE27101

ACC. VER. ARIAN PLAFONDMONTAGE WIT

Indien u een ander kleur dan wit verkiest , bekijk de beschikbaarheid en referentie van de accessoires in kleur