ZEMPER

Fiche technique
DIANA FLAT

LDF9250LXP3

Baronstraat 122 - 8870 IZEGEM
Tel. 051 / 800 210
belux@zemper.com

www.zemper.be

Photo

Dimensions

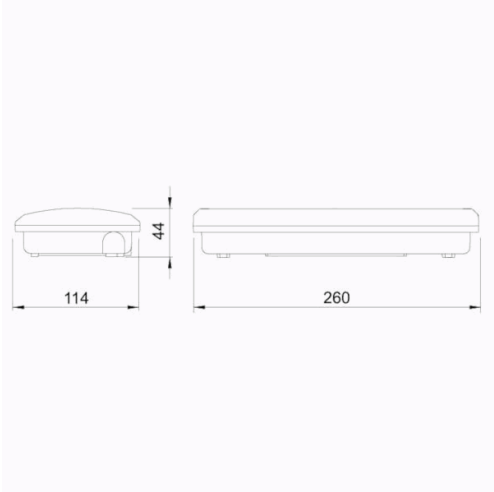

Système de contrôle: AutoTest

Luminaire: Luminaire Autonome

Normes: EN-60598-1, EN-60598-2-22, EN-62034

Certification: CE, ENEC, KITEMARK, CIVIL DEFENSE

Caractéristiques électriques

Alimentation secteur: 230V 50Hz<3.7W
Consommation mode permanent: 3.7 W
Consommation mode non permanent: 1.2 W
Température de fonctionnement: 0-40ºC
Lampe de secours: 12 x LED 0.5W
Flux lumineux en mode secours: 300 lm
Flux lumineux en mode permanent: 180 lm
Batterie: 3.2V-3.0Ah LFP

Classe: II
Mode: -
Facteur de puissance: - %
Luminaire de Signalisation: -
Température LED: 4000ºK
Autonomie: 3 h
Télécommande: Oui
Temps de charge: 12 h

Caractéristiques mécaniques

Enveloppe: Polycarbonate
Diffuseur: Polycarbonate Transfresnel
Compatible pour montage sur surfaces inflammables: Oui

Enveloppe ATEX:

IP/IK: IP44/IK07
Finition: Blanc RAL9003

Poids: 0,50KG

Courbe photométrique

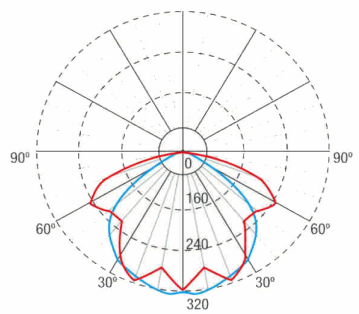

Interdistances

Hauteur d'installatio		
2,0 m	11,27 m	7,87 m
2,5 m	12,35 m	8,86 m
3,0 m	13,21 m	9,83 m
3,5 m	13,88 m	10,70 m

LDF9250LXP3

Baronstraat 122 - 8870 IZEGEM
Tel. 051 / 800 210
belux@zemper.com

www.zemper.be

Caractéristiques d'installation

Les luminaires permanents ont un pont sélecteur pour une fonction permanente / non permanente
Installation avec pré-plaque.
Possibilité d'installation:
- Surface plafond / mur
- Plafond encastré
- Mur semi-encastré

Possibilité de connexion:
- Câblage encastré
- Câblage avec tube de surface (max M20)

Caractéristiques de fonctionnement

Le luminaire dispose de LED d'état, qui indiquent:
- État du circuit de charge de la batterie.
- État de la batterie (durée)
- Fonction d'état d'urgence.
- Test d'état

Luminaire contrôlé par microprocesseur qui effectue des tests périodiques et automatiques .
- Test fonctionnel tous les 7 jours.
- Test de durée tous les 365 jours.

Le résultat du test est affiché dans les voyants d'état.
Entrée de télécommande qui permet:
- Mettez-vous au repos en l'absence de réseau.
- Redémarrez en état d'urgence en l'absence de réseau.
- Allumage en état d'urgence (moins de 24 heures de charge).
- Test d'autonomie manuel et à distance. (plus de 24 heures de charge).
- Programmation du jour et de l'heure pour effectuer les tests.
- Réinitialisation de l'état du luminaire.

Données générales sur l'enveloppe

ZEMPER

Fiche technique
DIANA FLAT

LDF9250LXP3

Baronstraat 122 - 8870 IZEGEM
Tel. 051 / 800 210
belux@zemper.com

www.zemper.be

Accesorios

AMD0051

ACC. INTÉ. DIANA FLAT PLAFOND BLANC

90091NMF

PORTE ÉTIQUETTE ENCASTRÉ XENA/ DIANA - PICTO INCLUS

APE0065

ACC. ENVEL. IP65 DIANA FLAT BLANC

APE144

ACC. BOÎTE IP44 DIANA FLAT BLANC

AED0071

ACC. SEMI-ENCAS. DIANA FLAT MUR BLANC DIANA

AMU8001

CADRE UNIVERSELLE XENA/DIANA AMBIANCE (365X132MM)

AIF001

ACC. INCLINAISON 45° FLAT BLANC

AKF001

ACC. PROT. IK10 FLAT BLANC

AGV120

GRILLE DE PROTECTION - DIANA - VENUS - AM - INSTALLATION PLAFOND ET MURAL

Pour les luminaires d'une couleur autre que le blanc, vérifiez la disponibilité et la référence des accessoires en couleur