ZEMPER

Fiche technique
DIANA FLAT

LDF9800LDPW

Baronstraat 122 - 8870 IZEGEM
Tel. 051 / 800 210
belux@zemper.com

www.zemper.be

Photo

Dimensions

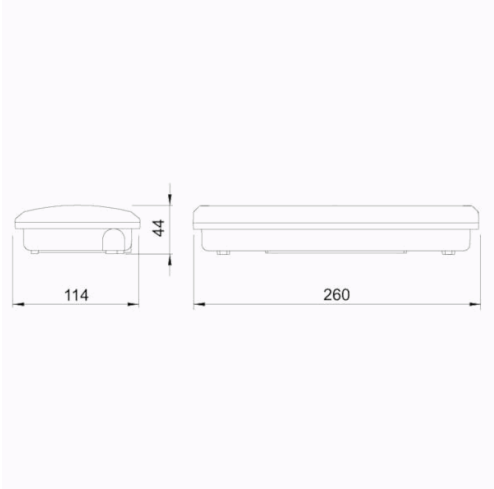

Système de contrôle: AutoTest Centralisé Wireless

Normes: EN-60598-1, EN-60598-2-22, EN-62034

Luminaire: Luminaire Autonome

Certification: CE, ENEC

Caractéristiques électriques

Alimentation secteur: 230V 50Hz<7.5W
Consommation mode permanent: 7.5 W
Consommation mode non permanent: 2.0 W
Température de fonctionnement: 0-40ºC
Lampe de secours: 12 x LED 1W
Flux lumineux en mode secours: 795 lm
Flux lumineux en mode permanent: 400 lm
Batterie: 6.4V-1.5Ah LFP

Classe: II
Mode: NP/P
Facteur de puissance: - %
Luminaire de Signalisation: -
Température LED: 4000ºK
Autonomie: 1 h
Télécommande: Non
Temps de charge: 12 h

Caractéristiques mécaniques

Enveloppe: Polycarbonate
Diffuseur: Polycarbonate Transfresnel
Compatible pour montage sur surfaces inflammables: Oui

Enveloppe ATEX:

IP/IK: IP44/IK07
Finition: Blanc RAL9003

Poids: 1,00KG

Courbe photométrique

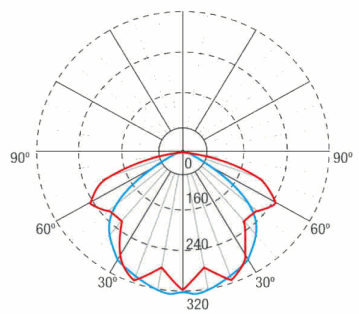

Interdistances

Hauteur d'installatio		
2,0 m	12,75 m	8,77 m
2,5 m	15,94 m	10,96 m
3,0 m	17,63 m	12,25 m
3,5 m	19,02 m	13,35 m

Baronstraat 122 - 8870 IZEGEM
Tel. 051 / 800 210
belux@zemper.com

www.zemper.be

Caractéristiques d'installation

Les luminaires permanents ont un pont sélecteur pour une fonction permanente / non permanente
Installation avec pré-plaque.
Possibilité d'installation:
- Surface plafond / mur
- Plafond encastré
- Mur semi-encastré

Possibilité de connexion:
- Câblage encastré
- Câblage avec tube de surface (max M20)

Caractéristiques de fonctionnement

Le luminaire dispose de LED d'état, qui indiquent:
- État du circuit de charge de la batterie.
- État de la batterie (durée)
- Fonction d'état d'urgence.
- Test d'état

Luminaire contrôlé par microprocesseur
Le luminaire peut être connecté à une unité de contrôle.
Lorsque le luminaire est installé sans unité de contrôle, il effectue des tests périodiques et automatiques.
- Test fonctionnel tous les 7 jours.
- Test de durée tous les 365 jours.

Le résultat du test est affiché dans les voyants d'état.
Communication sans fil qui permet:
- Communication avec Control Center via un système de communication sans fil à une fréquence de 868 MHz.

Données générales sur l'enveloppe

ZEMPER

Fiche technique
DIANA FLAT

LDF9800LDPW

Baronstraat 122 - 8870 IZEGEM
Tel. 051 / 800 210
belux@zemper.com

www.zemper.be

Accesorios

AMD0051

ACC. EMP. DIANA FLAT TECHO BLANCO

90091NMF

PORTE ETIQUETTE ENCASTRE XENA/DIANA - PICTO NON INCLUS

APE0065

ACC. ENVOL. IP66 DIANA FLAT BLANCO

APE144

ACC. CAJA IP44 DIANA FLAT BLANCA

AED0071

(AED 0071) BOITIER SEMI-ENCASTREMENT MURAL - DIANA

AMU8001

CADRE UNIVERSELLE XENA/DIANA AMBIANCE (365X132MM)

AIF001

ACCESSOIRE INCLINAISON 45° DIANA/XENA FLAT

AKF001

ACC. PROT. IK10 FLAT DIANA/XENA FLAT

AGV120

GRILLE DE PROTECTION - DIANA - VENUS - AM - INSTALLATION PLAFOND ET MURAL

Pour les luminaires d'une couleur autre que le blanc, vérifiez la disponibilité et la référence des accessoires en couleur