ZEMPER

Fiche technique
SPAZIO NANO

LML9171LDP3W

Baronstraat 122 - 8870 IZEGEM
Tel. 051 / 800 210
belux@zemper.com

www.zemper.be

Photo

Dimensions

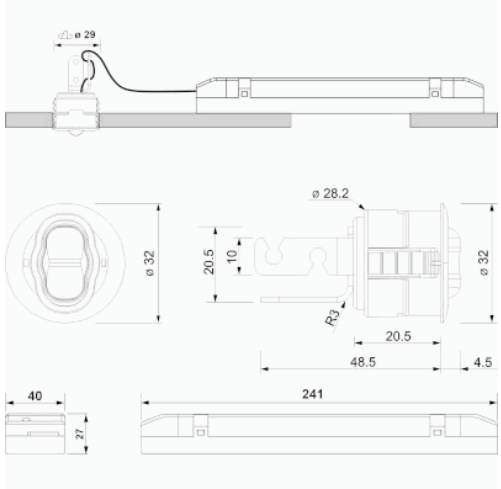

Système de contrôle: AutoTest Centralisé Wireless

Normes: EN-60598-1, EN-60598-2-22, EN-62034

Luminaire: Luminaire Autonome

Certification: CE, ENEC, CIVIL DEFENSE

Caractéristiques électriques

Alimentation secteur: 230V 50Hz<2.5W
Consommation mode permanent: 2.5 W
Consommation mode non permanent: 0.9 W
Température de fonctionnement: 0-40ºC
Lampe de secours: 1 x LED 3W
Flux lumineux en mode secours: 165 lm
Flux lumineux en mode permanent: 100 lm
Batterie: 3.2V-1.8Ah LFP

Classe: II
Mode: NP/P
Facteur de puissance: - %
Luminaire de Signalisation: -
Température LED: 4000ºK
Autonomie: 3 h
Télécommande: Non
Temps de charge: 12 h

Caractéristiques mécaniques

Enveloppe: Polycarbonate
Diffuseur: Lentille Evacuation
Compatible pour montage sur surfaces inflammables: Oui

Enveloppe ATEX:

IP/IK: IP42/IK04
Finition: Blanc RAL9003

Poids: 0,37KG

Courbe photométrique

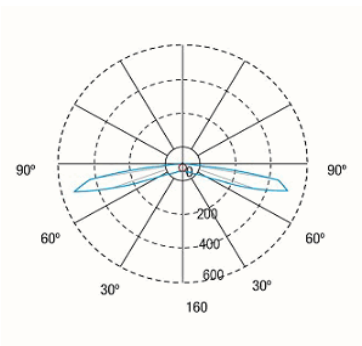

Interdistances

Hauteur d'installatio		
2,0 m	6,36 m	21,46 m
2,5 m	6,70 m	24,63 m
3,0 m	6,88 m	24,99 m
3,5 m	6,89 m	26,22 m

26/10/2023

Baronstraat 122 - 8870 IZEGEM
Tel. 051 / 800 210
belux@zemper.com

www.zemper.be

Caractéristiques d'installation

Les luminaires permanents ont trois entrée de connexion réseau (L, L1, N) pour activer / désactiver la fonction permanente.
Ensemble composé d'un focus + équipement électronique avec batteries (luminaires autonomes).
Possibilité d'installation:

- Sur plafond suspendus.
- Plafond encastré (Plafonds à lattes) avec accessoire (inclus).
- Rail continu.

Caractéristiques de fonctionnement

Le luminaire dispose de LED d'état, qui indiquent:

- État du circuit de charge de la batterie.
- État de la batterie (durée)
- Fonction d'état d'urgence.
- Test d'état

Luminaire contrôlé par microprocesseur
Le luminaire peut être connecté à une unité de contrôle.
Lorsque le luminaire est installé sans unité de contrôle, il effectue des tests périodiques et automatiques.

- Test fonctionnel tous les 7 jours.
- Test de durée tous les 365 jours.

Le résultat du test est affiché dans les voyants d'état.
Communication sans fil qui permet:

- Communication avec Control Center via un système de communication sans fil à une fréquence de 868 MHz.

Données générales sur l'enveloppe