ZEMPER

Ficha técnica
SPAZIO PLUS

LSP3105C2

ELECTROZEMPER S.A.
Avda. de la Ciencia s/n.
Parque Ind. Avanzado
13005 Ciudad Real. Spain.
Tel.: +34 902 11 11 97
Fax: +34 902 11 11 97
info@zemper.com
www.zemper.com

Referencia Gráfica

Dimensiones

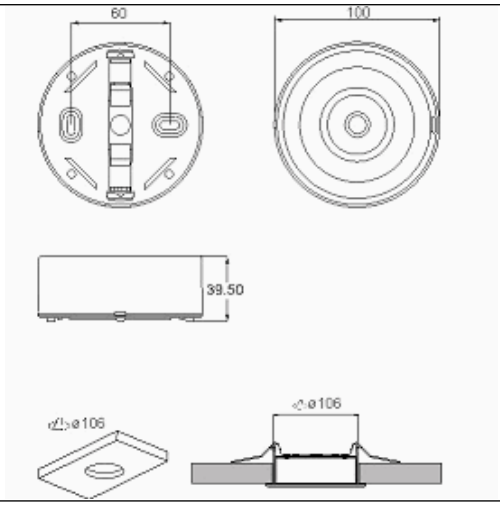

Sistema de Control: Standard

Luminaria: Emergencia Autónoma

Normas: EN-60598-1, EN-60598-2-22

Certificación: CE, ENEC

Características Eléctricas

Alimentación: 230V 50Hz<1.2W
Consumo modo permanente: - W
Consumo modo no permanente: 1,2 W
Tª Ambiente Trabajo: 0-40ºC
Fuente de luz: 1xLED 3W
Lúmenes en emergencia: 100 lm
Lúmenes en permanencia: - lm
Batería: 3.6V-0.8Ah Ni-Cd

Clase: II
Modo: No Permanente
Factor de potencia: - %
Lum. de Señalización: -
TªLED: 4000ºK
Autonomía: 2 h
Telemando: No
Tiempo de carga: 24 h

Características mecánicas

Envolvente: Policarbonato
Difusor: Lente Circular + Pasillo
Apta para sup. Inflamables: Si

Envolvente ATEX:

IP/IK: IP42/IK04
Acabado: Blanco RAL9003

Peso: 0,18KG

Curva fotométrica

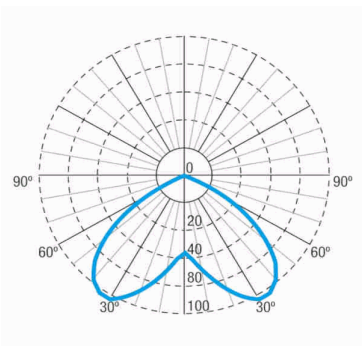

Interdistancias

Altura instalación		
2,0 m	6,71 m	6,71 m
2,5 m	7,62 m	7,62 m
3,0 m	8,37 m	8,37 m
3,5 m	8,97 m	8,97 m

24/05/2025

ELECTROZEMPER S.A.
Avda. de la Ciencia s/n.
Parque Ind. Avanzado
13005 Ciudad Real. Spain.
Tel.: +34 902 11 11 97
Fax: +34 902 11 11 97
info@zemper.com
www.zemper.com

Características de instalación

Las luminarias No Permanentes disponen de 4 bornas (2xL + 2xN) de conexión de red.
Las luminarias Permanentes disponen de 5 bornas (2xL+ 2xN + L1) para habilitar / deshabilitar la función permanente.
Instalación con preplaca.
Posibilidad de instalación:
Superficie techo
Empotrada techo
Posibilidad de conexión :
Cableado empotrado
Cableado con tubo de superficie (máx M20)

Características de funcionamiento

Dispone un led indicador de estado, el cual indica:

- Estado del circuito de carga de batería.
- Encendido verde = Carga de batería OK
- Apagado = Carga de batería MAL

Dispone de pulsador incorporado que permite:

- Puesta en reposo en ausencia de Red.

Campos generales envolvente

ELECTROZEMPER S.A.
Avda. de la Ciencia s/n.
Parque Ind. Avanzado
13005 Ciudad Real. Spain.
Tel.: +34 902 11 11 97
Fax: +34 902 11 11 97
info@zemper.com
www.zemper.com

Accesorios

ALQ0011

ACC. EMP. SPAZIO LUZ BLANCO

ALC0011

ACC. EMP. SPAZIO LUZ BLANCO

ALE0065

ACC. ENVOL. IP65 SPAZIO LUZ BLANCO

ALX0011

ACC. BANDE. EMP. SPAZIO LUZ BLANCO

ALT0011

ACC. ENT. FLEX. SPAZIO LUZ BLANCO - TUBO SUPERFICIE PARA TUBO DE Ø 20 mm

ALP0011

ACC. BANDE. SUP. SPAZIO LUZ BLANCO - PARED

ALS0011

ACC. BANDE. SUP. SPAZIO LUZ BLANCO - TECHO

ALB0011

ACC. BANDE. EMP. SPAZIO LUZ BLANCO

ALP0012

ACC. LENTE ASIMET. SPAZIO PLUS BLANCO

Para luminarias en color diferente al blanco, consultar la disponibilidad y referencia de los accesorios en color