ZEMPER

Ficha técnica
SPAZIO PLUS

LSP3105LXP2

ELECTROZEMPER S.A.
Avda. de la Ciencia s/n.
Parque Ind. Avanzado
13005 Ciudad Real. Spain.
Tel.: +34 902 11 11 97
Fax: +34 902 11 11 97
info@zemper.com
www.zemper.com

Referencia Gráfica

Dimensiones

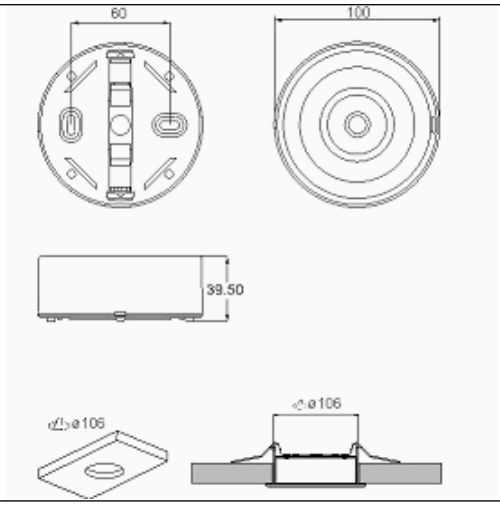

Sistema de Control: AutoTest

Luminaria: Emergencia Autónoma

Normas: EN-60598-1, EN-60598-2-22, EN-62034

Certificación: CE, ENEC

Características Eléctricas

Alimentación: 230V 50Hz<2.5W
Consumo modo permanente: 2.5 W
Consumo modo no permanente: 0.9 W
Tª Ambiente Trabajo: 0-40ºC
Fuente de luz: 1 x LED 3W
Lúmenes en emergencia: 100 lm
Lúmenes en permanencia: 60 lm
Batería: 3.2V-1.0Ah LFP

Clase: II
Modo: NP/P
Factor de potencia: - %
Lum. de Señalización: -
TªLED: 4000ºK
Autonomía: 2 h
Telemando: Si
Tiempo de carga: 12 h

Características mecánicas

Envolvente: Policarbonato
Difusor: Lente Circular + Pasillo
Apta para sup. Inflamables: Si

Envolvente ATEX:

IP/IK: IP42/IK04
Acabado: Blanco RAL9003

Peso: 0,16KG

Curva fotométrica

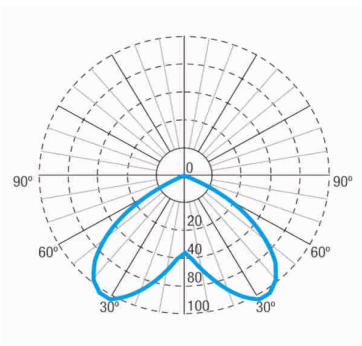

Interdistancias

Altura instalación		
2,0 m	6,71 m	6,71 m
2,5 m	7,62 m	7,62 m
3,0 m	8,37 m	8,37 m
3,5 m	8,97 m	8,97 m

26/10/2023

ELECTROZEMPER S.A.
Avda. de la Ciencia s/n.
Parque Ind. Avanzado
13005 Ciudad Real. Spain.
Tel.: +34 902 11 11 97
Fax: +34 902 11 11 97
info@zemper.com
www.zemper.com

Características de instalación

Las luminarias No Permanentes disponen de 4 bornas (2xL + 2xN) de conexión de red.
Las luminarias Permanentes disponen de 5 bornas (2xL+ 2xN + L1) para habilitar / deshabilitar la función permanente.
Instalación con preplaca.
Posibilidad de instalación:
- Superficie techo
- Empotrada techo

Posibilidad de conexión :
- Cableado empotrado
- Cableado con tubo de superficie (máx M20)

Características de funcionamiento

Carga en 24 h. para obtener la autonomía nominal de la luminaria.
Dispone de leds indicadores de estado, que indican:
- Estado del circuito de carga de batería.
- Estado de batería (autonomía)
- Estado de función de emergencia.
- Situación de estado de test.

Luminaria controlada por microprocesador que realiza test periódicos y automáticos.
- Test funcional cada 7 días.
- Test de autonomía cada 365 días.

El resultado de los test se muestra en los leds indicadores de estado.
Dispone de pulsador incorporado, que permite:
- Test simulación de fallo de red

Entrada de telemando que permite:
- Puesta en reposo en ausencia de Red.
- Reencendido en estado de emergencia en ausencia de red.
- Encendido en estado emergencia (menos de 24 horas de carga).
- Test de autonomía manual y a distancia. (más de 24 horas de carga).
- Programación de día y hora de realización de los test.

Campos generales envolvente

LSP3105LXP2

ELECTROZEMPER S.A.
Avda. de la Ciencia s/n.
Parque Ind. Avanzado
13005 Ciudad Real. Spain.
Tel.: +34 902 11 11 97
Fax: +34 902 11 11 97
info@zemper.com
www.zemper.com

Accesorios

ALQ0011

ACC. EMP. SPAZIO LUZ BLANCO TECHO CUADRADO

ALC0011

ACC. EMP. SPAZIO LUZ BLANCO TECHO REDONDO

ALE0065

ACC. ENVOL. IP65 SPAZIO LUZ BLANCO

ALX0011

ACC. EMP. BANDE. SPAZIO LUZ BLANCO TECHO CUADRADO

ALT0011

ACC. ENT. FLEX. SPAZIO LUZ BLANCO TUBO SUPERFICIE

ALP0011

ACC. BANDE. SUP. SPAZIO LUZ BLANCO PARED

ALS0011

ACC. BANDE. SUP. SPAZIO LUZ BLANCO TECHO

ALB0011

ACC. BANDE. EMP. SPAZIO LUZ BLANCO TECHO REDONDO

ALP0012

ACC. LENTE ASIMET. SPAZIO LUZ BLANCO

Para luminarias en color diferente al blanco, consultar la disponibilidad y referencia de los accesorios en color