ZEMPER

Ficha técnica
SPAZIO R

LSR9200LDP2W

ELECTROZEMPER S.A.
Avda. de la Ciencia s/n.
Parque Ind. Avanzado
13005 Ciudad Real. Spain.
Tel.: +34 902 11 11 97
Fax: +34 902 11 11 97
info@zemper.com
www.zemper.com

ER-0359/1996

Referencia Gráfica

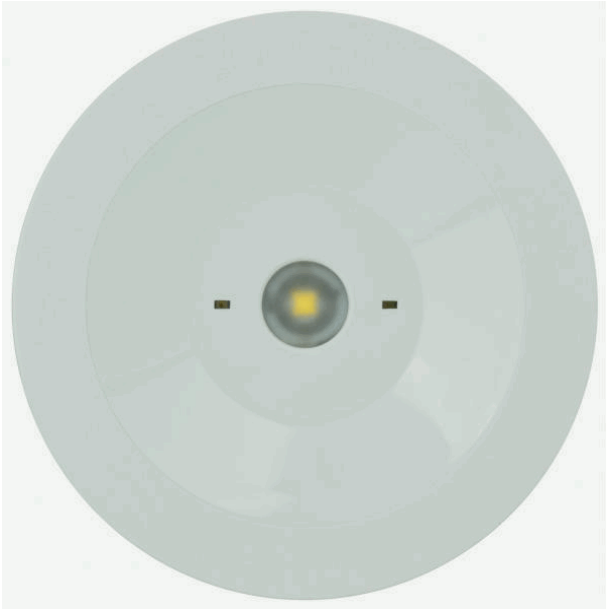

Dimensiones

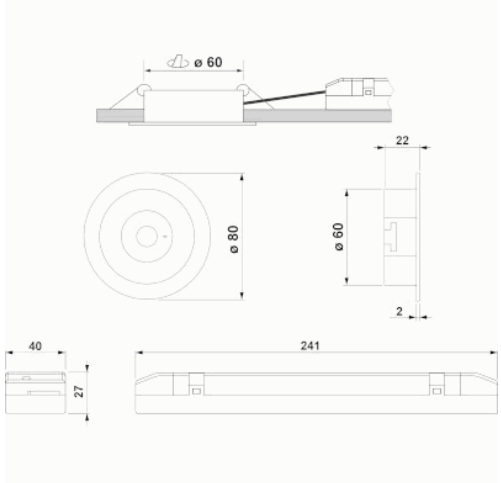

Sistema de Control: AutoTest Centralizado Wireless

Normas: EN-60598-1, EN-60598-2-22, EN-62034

Luminaria: Emergencia Autónoma

Certificación: CE, ENEC

Características Eléctricas

Alimentación: 230V 50Hz<2.5W
Consumo modo permanente: 2.5 W
Consumo modo no permanente: 0.9 W
Tª Ambiente Trabajo: 0-40ºC
Fuente de luz: 1 x LED 3W
Lúmenes en emergencia: 200 lm
Lúmenes en permanencia: 120 lm
Batería: 3.2V-1.5Ah LFP

Clase: II
Modo: NP/P
Factor de potencia: - %
Lum. de Señalización: -
TªLED: 4000ºK
Autonomía: 2 h
Telemando: No
Tiempo de carga: 12 h

Características mecánicas

Envolvente: Policarbonato
Difusor: Lente Circular
Apta para sup. Inflamables: Si

Envolvente ATEX:

IP/IK: IP42/IK04
Acabado: Blanco RAL9003

Peso: 1,00KG

Curva fotométrica

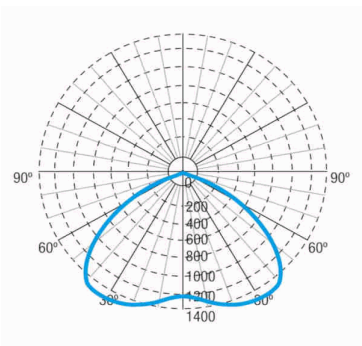

Interdistancias

Altura instalación		
2,0 m	8,89 m	8,89 m
2,5 m	9,83 m	9,83 m
3,0 m	10,61 m	10,61 m
3,5 m	11,14 m	11,14 m

21/11/2023

LSR9200LDP2W

ELECTROZEMPER S.A.
Avda. de la Ciencia s/n.
Parque Ind. Avanzado
13005 Ciudad Real. Spain.
Tel.: +34 902 11 11 97
Fax: +34 902 11 11 97
info@zemper.com
www.zemper.com

Características de instalación

Las luminarias Permanentes disponen de tres entradas de conexión de red (L, L1, N) para habilitar/deshabilitar la función permanente.
Conjunto formado por un foco + equipo electrónico con baterías (luminarias autónomas), o sin baterías (luminarias centralizadas).
Posibilidad de instalación :
Empotrada techo
La fijación al techo mediante 2 muelles.

Características de funcionamiento

- Dispone de leds indicadores de estado, que indican:
  - Estado del circuito de carga de batería.
  - Estado de batería (autonomía)
  - Estado de función de emergencia.
  - Situación de estado de test.

Luminaria controlada por microprocesador
Posibilidad de conectar la luminaria a una central de control.
Cuando la luminaria se instala sin central de control, realiza test periódicos y automáticos .

- Test funcional cada 7 días.
- Test de autonomía cada 365 días.

El resultado de los test se muestra en los leds indicadores de estado.
Comunicación inalámbrica que permite:

- Comunicación con Central de Control mediante sistema de comunicación sin hilos a frecuencia de 868Mhz.

Campos generales envolvente

LSR9200LDP2W

ELECTROZEMPER S.A.
Avda. de la Ciencia s/n.
Parque Ind. Avanzado
13005 Ciudad Real. Spain.
Tel.: +34 902 11 11 97
Fax: +34 902 11 11 97
info@zemper.com
www.zemper.com

Accesorios

ABX0041

CJTO. BANDEROLA EMPOT SPAZIO
SIN SERGRAFIAR

ABR1741

ACC. BANDE. EMP. SPAZIO R
BLANCO SERIG. FLECHA DCHA/IZQ

AMU8002

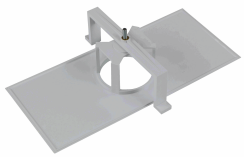

ACC. MARCO EMP. SPAZIO BLANCO
UNIVERSAL

Para luminarias en color diferente al blanco, consultar la disponibilidad y referencia de los accesorios en color