ZEMPER

Ficha técnica
TOLEDO

LTS3300LXP2

ELECTROZEMPER S.A.
Avda. de la Ciencia s/n.
Parque Ind. Avanzado
13005 Ciudad Real. Spain.
Tel.: +34 902 11 11 97
Fax: +34 902 11 11 97
info@zemper.com
www.zemper.com

Referencia Gráfica

Dimensiones

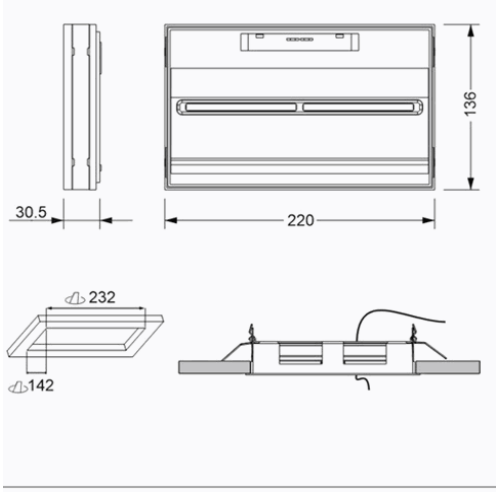

Sistema de Control: AutoTest

Luminaria: Emergencia Autónoma

Normas: EN-60598-1, EN-60598-2-22, EN-62034

Certificación: CE

Características Eléctricas

Alimentación: 230V 50Hz<3.6W
Consumo modo permanente: 3,6 W
Consumo modo no permanente: 1,0 W
Tª Ambiente Trabajo: 0-40ºC
Fuente de luz: 12xLEDS 0.5W
Lúmenes en emergencia: 350 lm
Lúmenes en permanencia: 210 lm
Batería: 3.2V-3.0Ah LFP

Clase: II
Modo: No Permanente / Permanente mediante tercera borna
Factor de potencia: - %
Lum. de Señalización: -
TªLED: 4000ºK
Autonomía: 2 h
Telemando: Si
Tiempo de carga: 12 h

Características mecánicas

Envolvente: Policarbonato
Difusor: Policarbonato Opalino
Apta para sup. Inflamables: Si

Envolvente ATEX:

IP/IK: IP42/IK04
Acabado: Blanco RAL9003

Peso: 0,51KG

Curva fotométrica

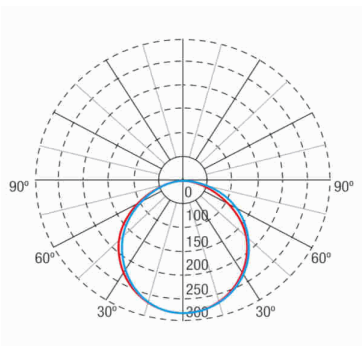

Interdistancias

Altura instalación		
2,0 m	9,80 m	9,72 m
2,5 m	10,85 m	10,78 m
3,0 m	11,74 m	11,71 m
3,5 m	12,51 m	12,50 m

21/06/2025

ELECTROZEMPER S.A.
Avda. de la Ciencia s/n.
Parque Ind. Avanzado
13005 Ciudad Real. Spain.
Tel.: +34 902 11 11 97
Fax: +34 902 11 11 97
info@zemper.com
www.zemper.com

Características de instalación

Las luminarias permanentes disponen de tres bornas de conexión de red para habilitar/deshabilitar la función permanente.
Instalación con preplaca.
Posibilidad de instalación:
- Superficie techo o pared
- Empotrada-enrasada techo
- Empotrada-enrasada pared

Posibilidad de conexión :
- Cableado empotrado

Características de funcionamiento

Dispone de leds indicadores de estado, que indican:
- Estado del circuito de carga de batería.
- Estado de batería (autonomía)
- Estado de función de emergencia
- Situación de estado de test.

Luminaria controlada por microprocesador que realiza test periódicos y automáticos.
- Test funcional cada 7 días
- Test de autonomía cada 365 días.

El resultado de los test se muestra en los leds indicadores de estado.

Entrada de telemando que permite:
- Puesta en reposo en ausencia de Red.
- Reencendido en estado de emergencia en ausencia de red.
- Encendido en estado emergencia (menos de 24 horas de carga).
- Test de autonomía manual y a distancia. (más de 24 horas de carga).
- Programación de día y hora de realización de los test.
- Reset del estado de la luminaria.

Campos generales envolvente

ZEMPER

Ficha técnica
TOLEDO

LTS3300LXP2

ELECTROZEMPER S.A.
Avda. de la Ciencia s/n.
Parque Ind. Avanzado
13005 Ciudad Real. Spain.
Tel.: +34 902 11 11 97
Fax: +34 902 11 11 97
info@zemper.com
www.zemper.com

Accesorios

AMT0081

ACC. EMP. TOLEDO IP42 BLANCO - TECHO

AGT000

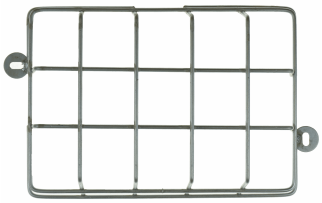

ACC. REJILLA PROTEC. TOLEDO

AET0081

ACC. EMP. TOLEDO CHAPA - PARED

CTLD005

DIFU TOLEDO TRANSP FRANCIA (4 TETONES) *

ABT1781

ACC. BANDE. SUP. TOLEDO IP42 BLANCO - SERIG. FLECHA LATERAL

ABT1881

ACC. BANDE. SUP. TOLEDO IP42 BLANCO - SERIG. FLECHA ARRIBA

ABT1981

ACC. BANDE. SUP. TOLEDO IP42 BLANCO - SERIG. FLECHA ABAJO

ABX1781

ACC. BANDE. EMP. TOLEDO IP44 BLANCO - SERIG. FLECHA LATERAL

ABX1881

ACC. BANDE. EMP. TOLEDO IP44 BLANCO - SERIG. FLECHA ARRIBA

Para luminarias en color diferente al blanco, consultar la disponibilidad y referencia de los accesorios en color