ZEMPER

Ficha técnica
SPAZIO LUZ

LUZ3300LDPW

ELECTROZEMPER S.A.
Avda. de la Ciencia s/n.
Parque Ind. Avanzado
13005 Ciudad Real. Spain.
Tel.: +34 902 11 11 97
Fax: +34 902 11 11 97
info@zemper.com
www.zemper.com

Referencia Gráfica

Dimensiones

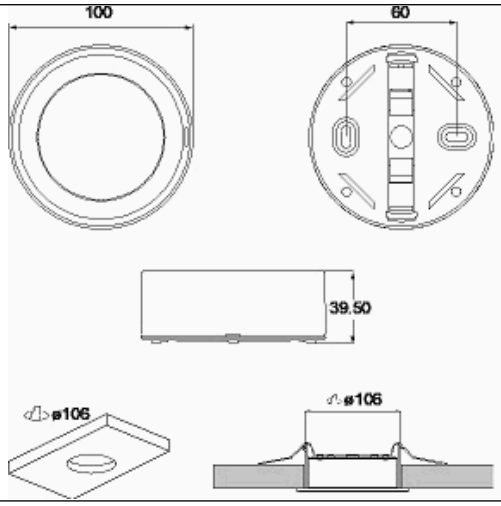

Sistema de Control: AutoTest Centralizado Wireless

Luminaria: Emergencia Autónoma

Normas: EN-60598-1, EN-60598-2-22, EN-62034

Certificación: CE, ENEC

Características Eléctricas

Alimentación: 230V 50Hz<2.8W
Consumo modo permanente: 2.8 W
Consumo modo no permanente: 0.9 W
Tª Ambiente Trabajo: 0-40ºC
Fuente de luz: 12xLED 0.5W
Lúmenes en emergencia: 285 lm
Lúmenes en permanencia: 170 lm
Batería: 3.2V-1.0Ah LFP

Clase: II
Modo: NP/P
Factor de potencia: - %
Lum. de Señalización: -
TªLED: 4000ºK
Autonomía: 1 h
Telemando: No
Tiempo de carga: 12 h

Características mecánicas

Envolvente: Policarbonato
Difusor: Policarbonato Opalino
Apta para sup. Inflamables: Si

Envolvente ATEX:

IP/IK: IP42/IK04
Acabado: Blanco RAL9003

Peso: 0,16KG

Curva fotométrica

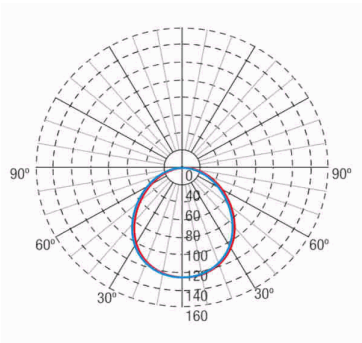

Interdistancias

Altura instalación		
2,0 m	8,90 m	8,88 m
2,5 m	9,84 m	9,82 m
3,0 m	10,63 m	10,62 m
3,5 m	11,31 m	11,30 m

26/10/2023

LUZ3300LDPW

ELECTROZEMPER S.A.
Avda. de la Ciencia s/n.
Parque Ind. Avanzado
13005 Ciudad Real. Spain.
Tel.: +34 902 11 11 97
Fax: +34 902 11 11 97
info@zemper.com
www.zemper.com

Características de instalación

Las luminarias No Permanentes disponen de 4 bornas (2xL + 2xN) de conexión de red.
Las luminarias Permanentes, disponen de 5 bornas (2xL+ 2xN + L1) para habilitar / deshabilitar la función permanente.
Instalación con preplaca.
Posibilidad de instalación en:
- Superficie en techo o pared
- Empotrada en techo (con accesorio de instalación)

Posibilidad de conexión con:
- Cableado empotrado
- Cableado en tubo de superficie (máx M20)

Características de funcionamiento

- Dispone de leds indicadores de estado, que indican:
  - Estado del circuito de carga de batería.
  - Estado de batería (autonomía)
  - Estado de función de emergencia.
  - Situación de estado de test.

Luminaria controlada por microprocesador
Posibilidad de conectar la luminaria a una central de control.
Cuando la luminaria se instala sin central de control, realiza test periódicos y automáticos .
- Test funcional cada 7 días.
- Test de autonomía cada 365 días.

El resultado de los test se muestra en los leds indicadores de estado.
Comunicación inalámbrica que permite:
- Comunicación con Central de Control mediante sistema de comunicación sin hilos a frecuencia de 868Mhz.

Campos generales envolvente

ZEMPER

Ficha técnica
SPAZIO LUZ

LUZ3300LDPW

ELECTROZEMPER S.A.
Avda. de la Ciencia s/n.
Parque Ind. Avanzado
13005 Ciudad Real. Spain.
Tel.: +34 902 11 11 97
Fax: +34 902 11 11 97
info@zemper.com
www.zemper.com

Accesorios

ALQ0011

ACC. EMP. SPAZIO LUZ BLANCO
TECHO CUADRADO

ALC0011

ACC. EMP. SPAZIO LUZ BLANCO
TECHO REDONDO

ALE0065

ACC. ENVOL. IP65 SPAZIO LUZ
BLANCO

ALX0011

ACC. EMP. BANDE. SPAZIO LUZ
BLANCO TECHO CUADRADO

ALT0011

ACC. ENT. FLEX. SPAZIO LUZ
BLANCO TUBO SUPERFICIE

ALP0011

ACC. BANDE. SUP. SPAZIO LUZ
BLANCO PARED

ALS0011

ACC. BANDE. SUP. SPAZIO LUZ
BLANCO TECHO

ALB0011

ACC. BANDE. EMP. SPAZIO LUZ
BLANCO TECHO REDONDO

Para luminarias en color diferente al blanco, consultar la disponibilidad y referencia de los accesorios en color